ABRAPLAC
BRASIL

WWW.ABRAPLAC.COM.BR

Índice

Corrediças telescópicas

Mini Light	04
Light	04
Inox	04
Larga	05
Larga soft close	05
Larga push to open	05

Dobradiças

Slide-On 110°	06
Slide-On 110° - força invertida	06
Click-On 110° - soft closing close	06

Pistões

Pistão a gás - força invertida	08
Pistão a gás - comum	08
Pistão a gás curto - força invertida	08
Pistão a gás curto - comum	08

Rodízios

Rodízio em PU transparente - com freio	09
Rodízio em PU transparente - sem freio	09

Tubo cabideiro

Tubo cabideiro em aço	10
Tubo cabideiro curvado 90°	10
Suporte lateral	10

Acessórios

Fechadura para gaveta	11
Pulsador magnético	11
Amortecedor	11
Suporte para prateleira	11
Cantoneira plástica	11

Fitas

Fita de borda	12

Parafusos

Parafusos Chipboard	13

Madeiras

Compensados	14
Formica®	15

Tradição, qualidade e eficiência

São mais de 30 anos de experiência no mercado. São anos de materiais bem feitos. É um longo caminho percorrido sempre no tempo do cliente. A tradição, a qualidade e a eficiência foram atingidas ao custo de muito trabalho. E ele se reflete no material produzido por nós. A qualidade, a produção e a eficiência são os nossos diferenciais de produto. O know-how, o valor e a agilidade da entrega são nossos diferenciais de serviço. Com o prazo em dia e um bom produto, a criação fica muito mais fácil.

Corrediça telescópica mini light

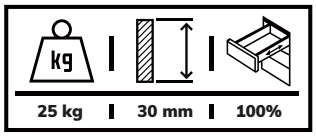

Descrição	Embalagem
Mini Light 300 mm	30 pares
Mini Light 350 mm	30 pares
Mini Light 400 mm	30 pares
Mini Light 450 mm	30 pares

Corrediça telescópica light

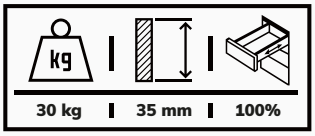

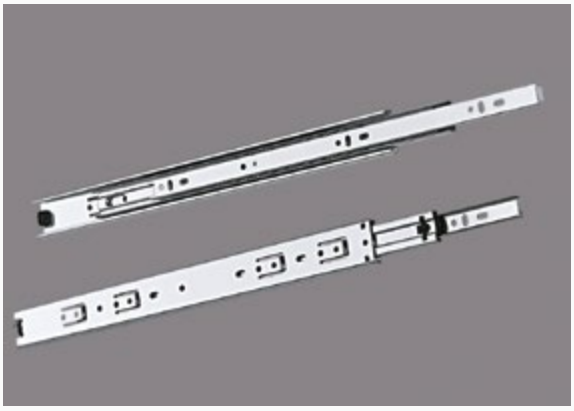

Descrição	Embalagem
Light 250 mm	20 pares
Light 300 mm	20 pares
Light 350 mm	20 pares
Light 400 mm	20 pares
Light 450 mm	20 pares
Light 500 mm	20 pares
Light 550 mm	20 pares

Corrediça telescópica inox

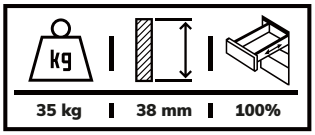

Descrição	Embalagem
Inox 350 mm	20 pares
Inox 400 mm	20 pares
Inox 450 mm	20 pares
Inox 500 mm	20 pares

Corrediça telescópica larga

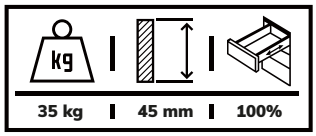

Descrição	Embalagem
Larga 250 mm	15 pares
Larga 300 mm	15 pares
Larga 350 mm	15 pares
Larga 400 mm	15 pares
Larga 450 mm	15 pares
Larga 500 mm	15 pares
Larga 550 mm	15 pares
Larga 600 mm	15 pares
Larga 650 mm	15 pares

Corrediça telescópica larga soft close

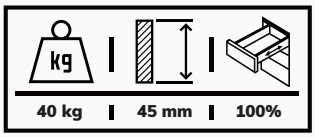

Descrição	Embalagem
Larga Soft Close 350 mm	15 pares
Larga Soft Close 400 mm	15 pares
Larga Soft Close 450 mm	15 pares
Larga Soft Close 500 mm	15 pares

Corrediça telescópica larga push to open

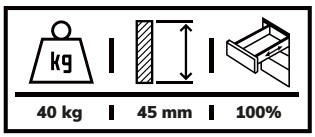

Descrição	Embalagem
Larga Push to Open 350 mm	15 pares
Larga Push to Open 400 mm	15 pares
Larga Push to Open 450 mm	15 pares
Larga Push to Open 500 mm	15 pares

Dobradiça slide-on 110°

Dobradiça slide-on 110° força invertida

Dobradiça soft closing click

Descrição

Sistema One-way
Ângulo de abertura de 110°
Diâmetro do caneco 35 mm
Profundidade do caneco 11,3 mm
Peso: 62g

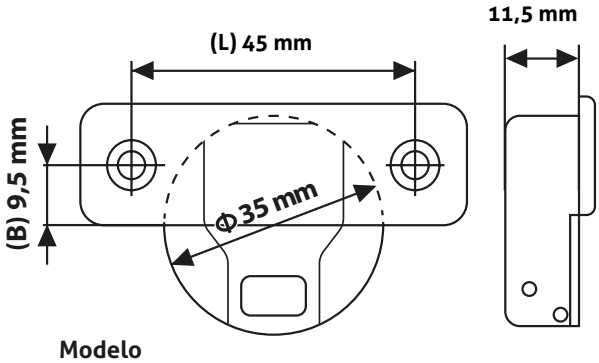

Descrição	Embalagem	Modelo
Slide-on 110º	50 unidades	Reta
Slide-on 110º	200 unidades	Reta
Slide-on 110º	50 unidades	Curva
Slide-on 110º	200 unidades	Curva

Descrição

Força invertida
Ângulo de abertura de 110°
Diâmetro do caneco 35 mm
Profundidade do caneco 11,3 mm
Peso: 62g

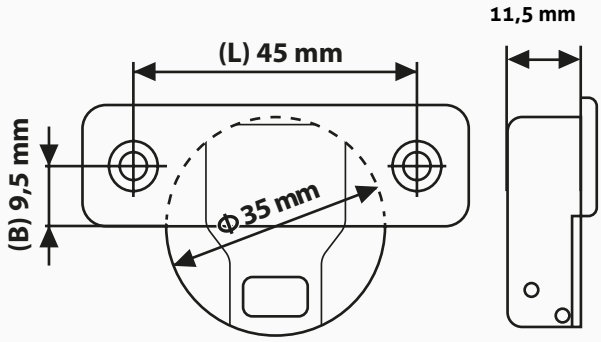

Descrição	Embalagem	Modelo
Slide-On 110º - Força Invertida	50 unidades	Reta
Slide-On 110º - Força Invertida	200 unidades	Reta
Slide-On 110º - Força Invertida	50 unidades	Curva
Slide-On 110º - Força Invertida	200 unidades	Curva

Descrição

Sistema Two-way
Ângulo de abertura de 110°
Diâmetro do caneco 35 mm
Profundidade do caneco 11,3 mm
Peso: 110g

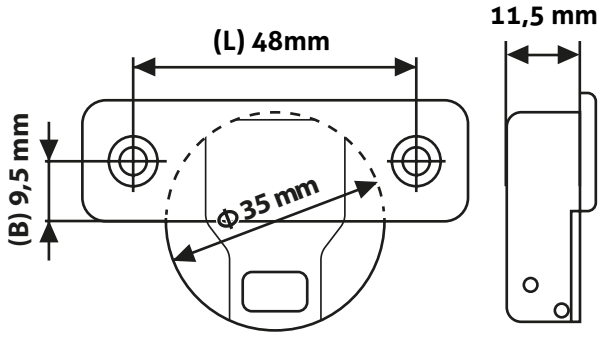

Descrição	Embalagem	Modelo
Soft closing Click-On	10 unidades	Reta
Soft closing Click-On	100 unidades	Reta
Soft closing Click-On	10 unidades	Curva
Soft closing Click-On	100 unidades	Curva

Ideal para usar com o pulsador magnético ABRAPLAC.

Pistão a gás força invertida

- Pistão a gás de força inversa para portas basculantes com abertura de 75° a 110°.
- Aço e plástico.
- Acompanha suporte para portas de madeira (mdf) e alumínio.
- Haste cromada e corpo pintado.
- Força: 60n, 80n, 100n, 120n.
- 100 peças por caixa.

Pistão a gás comum

- Pistão a gás para portas basculantes com abertura de 75° a 110°.
- Aço e plástico.
- Acompanha suporte para portas de madeira (mdf) e alumínio.
- Haste cromada e corpo pintado.
- Força: 60n, 80n, 100n, 120n.
- 100 peças por caixa.

Pistão a gás mini comum

- Pistão a gás para portas basculantes com abertura de 75° a 110°.
- Aço e plástico.
- Acompanha suporte para portas de madeira (mdf) e alumínio.
- Haste cromada e corpo pintado.
- Força: 60n, 80n, 100n, 120n.
- 100 peças por caixa.

Rodízio em PU com freio

Diâmetro	Tam. Prato	Tam. Parafuso	Tam. Cilindro	Carga	Embalagem
35 mm	42x42x2 mm	M8x15	ø11x22 mm	40kg	100 un.
50 mm	42x42x2 mm	M8x15	ø11x22 mm	50kg	100 un.
75 mm	60x60x2 mm	M10x15	ø11x22 mm	80kg	50 un.
100 mm	60x60x2 mm	M10x15	ø11x22 mm	95kg	50 un.

Rodízio em PU sem freio

Diâmetro	Tam. Prato	Tam. Parafuso	Tam. Cilindro	Carga	Embalagem
35 mm	42x42x2 mm	M8x15	ø11x22 mm	40kg	100 un.
50 mm	42x42x2 mm	M8x15	ø11x22 mm	50kg	100 un.
75 mm	60x60x2 mm	M10x15	ø11x22 mm	80kg	50 un.
100 mm	60x60x2 mm	M10x15	ø11x22 mm	95kg	10/50 un.

Tubo cabideiro

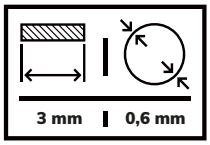

Descrição	Embalagem	Dimensão
Tubo Cabideiro Redondo	10 peças	25 mmø
Tubo Cabideiro Oblongo	10 peças	15 mm x 30 mm

Tubo cabideiro curvado 90°

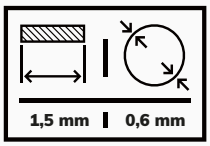

Descrição	Embalagem	Dimensão
Tubo Cabideiro Curvado 90º Redondo	20 peças	25 mmø
Tubo Cabideiro Curvado 90º Oblongo	20 peças	15 mm x 30 mm

Suporto lateral

Suporte Lateral Tubo Cabideiro Oblongo

Suporte Lateral Tubo Cabideiro Redondo

Descrição	Embalagem	Dimensão
Suporte Cabideiro Redondo	100 peças	25 mmø
Suporte Cabideiro Redondo	1.000 peças	25 mmø
Suporte Cabideiro Oblongo	100 peças	15 mm x 30 mm
Suporte Cabideiro Oblongo	1.000 peças	15 mm x 30 mm

Fechadura para gaveta

- Fechadura de sobrepor para gaveta 19x22/19x32.
- Aço/zamak (acabamento polido).
- Chave com acabamento plástico polido.
- Rotação de 180°.
- 24/240 peças por caixa.

Pulsador magnético

- Fecho para abertura automática de portas tipo (push open).
- Dispensa uso de puxador.
- Corpo e base plástica (branco) e chapa metálica para fixação na porta.
- Fixação linear através de parafusos (parafusos inclusos).
- 100/1000 peças por caixa.

Amortecedor

- Sistema de amortecimento para fechamento de portas.
- Corpo e base plástica (branco).
- Montagem com suporte cruz.
- 100/1000 peças por caixa.

Suporte para prateleira

- Sistema de fixação para montagem de móveis em geral.
- 1000/10000 peças por caixa.

Cantoneira plástica

- Cantoneira plástica 4 furos.
- Polímero.
- Branco.
- Com tampa
- 200/2.000 peças por caixa.

Fita de borda branco 50 metros

Liso 50 metros

Descrição	Embalagem
19mm	10 rolos
22mm	5 rolos
35mm	5 rolos
64mm	3 rolos

TX 50 metros

Descrição	Embalagem
19mm	10 rolos
22mm	5 rolos
35mm	5 rolos
64mm	3 rolos

Fita de borda branco 300 metros

Liso 300 metros

Descrição	Tamanho
22mm	5 rolos
35mm	5 rolos
64mm	3 rolos

TX 300 metros

Descrição	Tamanho
22mm	5 rolos
35mm	5 rolos
64mm	3 rolos

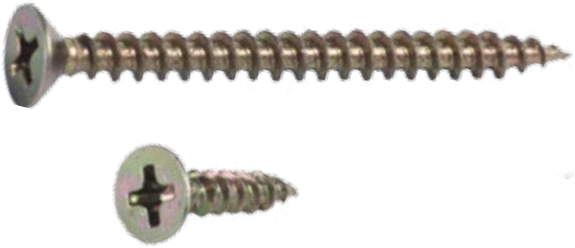

- Cabeça chata.
- Fenda PHS (Philips).
- Rosca auto atarrachante.

- Aço baixo carbono.
- Temperado.
- Sementado.
- Revenido.
- Bicromatizado.

Parafusos chipboard

L (comprimento) / D (diâmetro)	12	14	16	20	25	30	35	40	45	50	55	60	70	80
3,0	•	•	•	•	•									
3,5	•	•	•	•	•	•	•	•						
4,0			•	•	•	•	•	•	•	•				
4,5			•	•	•	•	•	•	•	•	•	•		
5,0								•	•	•	•	•	•	•

Madeira com alma

De pai para filho, de avô para neta, de família para família. Somente um móvel que dura pode contar uma história. E nós vivemos histórias. Com um processo inteligente e cuidadoso, o compensado é a prova de que a paciência resulta em mais resistência e vale todo o investimento. Em relação ao MDF (fibra de madeira de média densidade), o compensado é uma opção mais duradoura, resistente e bem acabada. Chega de farelos e histórias despedaçadas. Artistas precisam de matéria-prima de qualidade, artesãos precisam de bons materiais e a gente precisa de você - para levar o nosso material até esses artistas. Assim conseguiremos continuar contando histórias.

Amapá

Angelin

Curupixá

Eucalipto

Goiabão claro

Jequitibá

Louro freijó

Marfim

Sucupirá

Compensado revestido é mais uma novidade da Abraplac em parceria com a Formica®

A Abrablac e a Formica® se uniram para mostrar que os compensados são o que há de mais moderno e avançado em matéria prima, para a fabricação de móveis. Apresentam uma linha exclusiva de Compensados Revestidos com os Laminados Decorativos de Alta Pressão (AP), os quais vão facilitar, e muito, o dia a dia dos marceneiros.

Compensado revestido com Laminado Decorativo de Alta Pressão

Essa parceria disponibiliza os Compensados Revestidos da Abraplac com os Laminados da Formica®, em toda a cartela de cores, padrões e texturas. São a melhor alternativa para os marceneiros que buscam praticidade, sem perder qualidade, no momento da produção e também da instalação de um móvel, isso porque (diferente das placas de pouca densidade como o MDF, que são fabricados a partir da aglutinação de fibras de madeira com resinas sintéticas) o Compensado é muito mais resistente por ser fabricado com sarrafos ou lâminas de pura madeira, que são prensadas em alta temperatura.

Contam com as vantagens de Formica®: a resistência superficial e a tecnologia Microbar. A resistência superficial desse tipo de material é de até 10 vezes maior que a do MDF revistido com Laminados de Baixa Pressão (BP), tem excelente resistência físico-mecânica, maior aderência de pregos e parafusos e são imunizados contra cupins e brocas.

EKAMBA

IMAGENS MERAMENTE ILUSTRATIVAS

ABRAPLAC
BRASIL

45 3231 1010

RUA JOSÉ GARIBALDI ALVES XAVIER, 120 - PARQUE INDUSTRIAL II

STA. TEREZA DO OESTE - PARANÁ

WWW.ABRAPLAC.COM.BR